LED napájecí zdroj 40W, DC24V/1,65A, IP20, plastový

Kód produktu: **ML-732.071.11.1**
Typ produktu: **Plast PS-DC24V/1,65A**

McLED Asist
+420 220 184 886, +420 220 184 827, +420 220 184 894, +420 220 184 881
support@mcled.cz

Popis: **LED napěťový zdroj pro LED pásky 40W, výstup DC 24V/1,65A. IP20. Vstupní a výstupní svorkovnice. Vstupní napětí 220 - 240V AC, materiál krytu: plast, barva bílá. Rozměry 160x58x21mm, hmotnost 0,18kg. Zdroj SELV, certifikáty: CE, RoHS, MM, F. Při výběru zdroje počítejte s výkonovou rezervou min. 20%.**

Parametry:

Provedení: Statický
Vhodný pro venkovní použití: Ne
Stmívání 0-10 V: Ne
Stmívání 1-10 V: Ne
Stmívání DALI: Ne
Stmívání DSI: Ne
Stmívání DMX: Ne
Stmívání integrovaným potenciometrem: Ne

Stmívání LineSwitch: Ne
Stmívání vlastním systémem výrobce: Ne
Stmívání modulací napájecího napětí: Ne
Fázové stmívání na sestupné hraně (trailing edge): Ne
Fázové stmívání na náběžné hraně (leading edge): Ne
Programovatelné stmívání: Ne
RF stmívání: Ne
Stmívání redukcí sinusovky: Ne

Stmívání Touch and Dim: Ne
Stmívání Zigbee: Ne
Stmívání tlačítkem: Ne
Bez stmívání: Ano
Kryt, pouzdro: Plast
Určeno pro konstantní proud: Ne
Určeno pro konstantní napětí: Ano
Výstupní napětí - rozsah [V]: 24 - 24

Výstupní proud - rozsah [mA]: 0 - 1650
Vhodné pro stejnosměrné napájení (primár): Ne
Výstupní výkon - rozsah [W]: 0 - 40
Stupeň krytí (IP): IP20
Třída ochrany: II
Délka [mm]: 160
Šířka [mm]: 58
Výška [mm]: 21

Stmívání Bluetooth: Ne
Kompatibilita s Apple HomeKit: Ne
Kompatibilní s Google Assistant: Ne
Kompatibilní s Amazon Alexa: Ne
Kompatibilní s Casambi: Ne
Podpora IFTTT: Ne
Výkon: 40 W
Materiál: plast
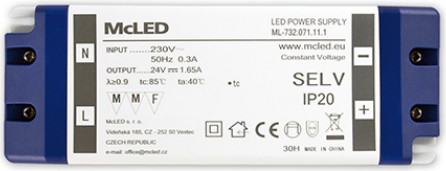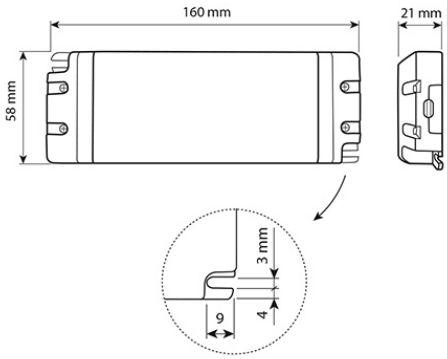
Umístění: suché prostředí
Záruka McLED [M]: 36
EAN: 8595607108652
Frekvence - rozsah [Hz]: 50 - 50
Jmenovité napětí - rozsah [V]: 220 - 240
Výstupní napětí [V]: 24