# DATOVÝ LIST - DILMF8-01(RAC48)

**Výkonový stykač, 3p+1R, 5HP/600VAC, SEMI F47**

| | |
|---|---|
| **Typ** | **DILMF8-01(RAC48)** |
| **Catalog No.** | **104415** |
| **Alternate Catalog No.** | **XTCE008C01W-F47** |

Powering Business Worldwide™

## Dodavatelský program

| | | | |
|---|---|---|---|
| Sortiment | | | Výkonový stykač |
| Aplikace | | | Výkonový stykač pro průmysl polovodičů podle SEMI F47 |
| Dílčí sortiment | | | Výkonové stykače do 150 A s elektronickým pohonem |
| Kategorie užití | | | AC-1: Neinduktivní nebo jen slabě induktivní zátěže, topné odpory<br>AC-3: Motory s kotvou nakrátko: spouštění, vypínání během chodu<br>AC-4: Motory s kotvou nakrátko: spouštění, brždění protiproudem, reverzace, tipovací provoz |
| | | | IE3 |
| poznámka | | | Vhodné také pro motory třídy účinnosti IE3.<br>Zařízení třídy IE3 jsou na obalu označeny logem. |
| Typy svorek | | | Šroubové svorky |
| **Jmenovitý pracovní proud** | | | |
| AC-3 | | | |
| 380 V 400 V | $I_e$ | A | 7 |
| AC-1 | | | |
| Konvenční volně tepelný proud, 3pólový, 50 - 60 Hz | | | |
| Otevřený | | | |
| při 40 °C | $I_{th} = I_e$ | A | 22 |
| zakrytá | $I_{th}$ | A | 18 |
| Konvenční volně tepelný proud 1pólový | | | |
| bez krytu | $I_{th}$ | A | 50 |
| zakrytá | $I_{th}$ | A | 45 |
| **Max. výkon pro třífázové motory, 50 - 60 Hz** | | | |
| AC-3 | | | |
| 220 V 230 V | P | kW | 2.2 |
| 380 V 400 V | P | kW | 3 |
| 660 V 690 V | P | kW | 3.5 |
| AC-4 | | | |
| 220 V 230 V | P | kW | 1 |
| 380 V 400 V | P | kW | 2.2 |
| 660 V 690 V | P | kW | 2.9 |
| **Kontakty** | | | |
| Ö = rozpínací kontakt | | | 1 rozpínací kontakt |
| Značka zapojení | | | 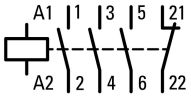 |
| Ovládací napětí | | | RAC 48: 42 - 48 V 50/60 Hz |
| **Poznámky** | | | Spínací prvky podle EN 50012.<br>Integrované bezpečnostní zapojení.<br>Se zrcadlovým kontaktem.<br>Integrovaným ochranným členem v ovládací elektronice. |

# Technická data

## Všeobecně

| | | | |
|---|---|---|---|
| Montážní poloha | | | 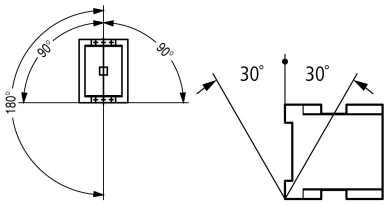  |
| Výška místa montáže | | M | max. 2000 |

## AC

| | | | |
|---|---|---|---|
| AC-1 | | | |
| Jmenovitý pracovní proud | | | |
| Konvenční volně tepelný proud, 3pólový, 50 - 60 Hz | | | |
| Otevřený | | | |
| při 40 °C | $I_{th} = I_e$ | A | 22 |
| při 50 °C | $I_{th} = I_e$ | A | 21 |
| při 60 °C | $I_{th} = I_e$ | A | 20 |
| zakrytá | $I_{th}$ | A | 18 |
| Konvenční volně tepelný proud 1pólový | | | |
| bez krytu | $I_{th}$ | A | 50 |
| zakrytá | $I_{th}$ | A | 45 |
| AC-3 | | | |
| Jmenovitý pracovní proud | | | |
| Otevřené, 3pólové: 50 – 60 Hz | | | |
| poznámka | | | Při maximální přípustné okolní teplotě (otevřít). |
| 220 V 230 V | $I_e$ | A | 7 |
| 240 V | $I_e$ | A | 7 |
| 380 V 400 V | $I_e$ | A | 7 |
| 415 V | $I_e$ | A | 7 |
| 440 V | $I_e$ | A | 7 |
| 500 V | $I_e$ | A | 5 |
| 660 V 690 V | $I_e$ | A | 4 |
| Jmenovitý výkon motora | P | kWh | |
| 220 V 230 V | P | kW | 2.2 |
| 240 V | P | kW | 2.2 |
| 380 V 400 V | P | kW | 3 |
| 415 V | P | kW | 4 |
| 440 V | P | kW | 4.5 |
| 500 V | P | kW | 3.5 |
| 660 V 690 V | P | kW | 3.5 |
| AC-4 | | | |
| Otevřené, 3pólové: 50 – 60 Hz | | | |
| 220 V 230 V | $I_e$ | A | 5 |
| 240 V | $I_e$ | A | 5 |
| 380 V 400 V | $I_e$ | A | 5 |
| 415 V | $I_e$ | A | 5 |
| 440 V | $I_e$ | A | 5 |
| 500 V | $I_e$ | A | 4.5 |
| 660 V 690 V | $I_e$ | A | 4 |
| Jmenovitý výkon motora | P | kWh | |
| 220 V 230 V | P | kW | 1 |
| 240 V | P | kW | 1.5 |
| 380 V 400 V | P | kW | 2.2 |
| 415 V | P | kW | 2.3 |

| | | | |
|---|---|---|---|
| 440 V | P | kW | 2.4 |
| 500 V | P | kW | 2.5 |
| 660 V 690 V | P | kW | 2.9 |

## Tepelné ztráty proudu

| | | | |
|---|---|---|---|
| 3-pólový, při $I_{th}$ (60°) | | W | 2.4 |
| Tepelná proudová ztráta na jednu proudovou dráhu při $I_e$ AC-3/400 V | | W | 0.3 |

## Magnetické systémy

| | | | |
|---|---|---|---|
| Rozsah napětí | | | |
| Provozováno se střídavým proudem | Zapínání | x Uc | 0.8 - 1.15 |
| Vypínací napětí pracující se střídavým proudem | Vypnutí | x $U_c$ | 0.2 - 0.5 |
| Příkon cívky ve studeném stavu a 1,0 x $U_S$ | | | |
| elektronický pohon | Přískok (přitažení) | VA | 14 |
| elektronický pohon | Přidržení | VA | 0.7 |
| elektronický pohon | Přidržení | W | 0.8 |
| ED | | % ED | 100 |
| Provozní časy | | | |
| Čas sepnutí | | ms | 40 |
| Čas rozepnutí | | ms | 45 |
| vhodné podle | | | SEMI F47 |

## Elektromagnetická kompatibilita (EMK)

| | | | |
|---|---|---|---|
| Vyzařované rušení | | | podle EN 60947-1 |
| Odolnost proti poruchám | | | podle EN 60947-1 |

## Další technické údaje

| | | | |
|---|---|---|---|
| jako stykač | DIL | | M7 |

## Výkonové parametry schválených typů

| | | | |
|---|---|---|---|
| Spínací výkon | | | |
| Maximální výkon motoru | | | |
| Třífázový | | | |
| 200 V<br>208 V | | HP | 5 |
| 230 V<br>240 V | | HP | 5 |
| 460 V<br>480 V | | HP | 10 |
| 575 V<br>600 V | | HP | 15 |
| Jednofázový | | | |
| 115 V<br>120 V | | HP | 2 |
| 230 V<br>240 V | | HP | 3 |
| Všeobecné použití | | A | 40 |
| Pomocné kontakty | | | |
| Řídicí provoz | | | |
| ovládaní AC | | | A600 |
| ovládaní DC | | | P300 |
| Všeobecné použití | | | |
| AC | | V | 600 |
| AC | | a | 10 |
| DC | | V | 250 |
| DC | | a | 1 |
| Jmenovitý zkratový proud | | SCCR | |
| Základní jmenovitý výkon | | | |
| SCCR | | kA | 5 |
| max. pojistka | | a | 125 |
| max. CB | | a | 125 |
| 480 V nedokonalý zkrat | | | |
| SCCR (Pojistka) | | kA | 10/100 |

| | | | |
|---|---|---|---|
| max. pojistka | | a | 125/70 Class J |
| SCCR (CB) | | kA | 10/65 |
| max. CB | | a | 50/32 |
| 600 V nedokonalý zkrat | | | |
| SCCR (Pojistka) | | kA | 10/100 |
| max. pojistka | | a | 125/70 Class J |
| SCCR (CB) | | kA | 10/22 |
| max. CB | | a | 50/32 |
| Speciální výkony | | | |
| Elektrické výbojky (zátěž) | | | |
| 480V 60Hz 3 fáze, 277V 60Hz 1 fáze | | a | 40 |
| 600V 60Hz 3 fáze, 347V 60Hz 1 fáze | | a | 40 |
| Halogenové žárovky (tungsten) | | | |
| 480V 60Hz 3 fáze, 277V 60Hz 1 fáze | | a | 40 |
| 600V 60Hz 3 fáze, 347V 60Hz 1 fáze | | a | 40 |
| Odporové vytápění vzduchu | | | |
| 480V 60Hz 3 fáze, 277V 60Hz 1 fáze | | a | 40 |
| 600V 60Hz 3 fáze, 347V 60Hz 1 fáze | | a | 40 |
| Kontrola chlazení (pouze CSA) | | | |
| LRA 480V 60Hz 3 fáze | | a | 240 |
| FLA 480V 60Hz 3 fáze | | a | 40 |
| LRA 600V 60Hz 3 fáze | | a | 180 |
| FLA 600V 60Hz 3 fáze | | a | 30 |
| Jednoúčelové výkony (100.000 cyklů podle UL 1995) | | | |
| LRA 480V 60Hz 3 fáze | | a | 108 |
| FLA 480V 60Hz 3 fáze | | a | 18 |
| Řízení výtahu | | | |
| 200V 60Hz 3 fáze | | HP | 3 |
| 200V 60Hz 3 fáze | | a | 11 |
| 240V 60Hz 3 fáze | | HP | 3 |
| 240V 60Hz 3 fáze | | a | 9.6 |
| 480V 60Hz 3 fáze | | HP | 7.5 |
| 480V 60Hz 3 fáze | | a | 11 |
| 600V 60Hz 3 fáze | | HP | 10 |
| 600V 60Hz 3 fáze | | a | 11 |

## Ověření návrhu podle ČSN EN 61439

| | | | |
|---|---|---|---|
| Technické údaje pro ověření konstrukce | | | |
| Jmenovitý proud k údaji ztrátového výkonu | $I_n$ | A | 7 |
| Ztrátový výkon na jeden pól, v závislosti na proudu | $P_{vid}$ | W | 0.1 |
| Ztrátový výkon přístroje, v závislosti na proudu | $P_{vid}$ | W | 0.3 |
| Ztrátový výkon statický, nezávislý na proudu | $P_{vs}$ | W | 0.8 |
| Přenosová rychlost ztrátového výkonu | $P_{ve}$ | W | 0 |
| Provozní teplota okolí min. | | °C | -25 |
| Provozní teplota okolí max. | | °C | 60 |
| Ověření konstrukce ČSN EN 61439 | | | |
| 10.2 Pevnost materiálů a součástí | | | |
| 10.2.2 Odolnost proti korozi | | | Požadavky normy na výrobek jsou splněny. |
| 10.2.3.1 Tepelná odolnost pláště | | | Požadavky normy na výrobek jsou splněny. |
| 10.2.3.2 Odolnost izolačních materiálů proti normálnímu teplu | | | Požadavky normy na výrobek jsou splněny. |
| 10.2.3.3 Odolnost izolačního materiálu proti nadměrnému teplu | | | Požadavky normy na výrobek jsou splněny. |
| 10.2.4 Odolnost proti UV záření | | | Požadavky normy na výrobek jsou splněny. |
| 10.2.5 Zvedání | | | Nevztahuje se, protože musí být vyhodnoceno celé spínací zařízení. |
| 10.2.6 Nárazová zkouška | | | Nevztahuje se, protože musí být vyhodnoceno celé spínací zařízení. |
| 10.2.7 Nápisy | | | Požadavky normy na výrobek jsou splněny. |

| | | |
|---|---|---|
| 10.3 Stupeň krytí plášťů | | Nevztahuje se, protože musí být vyhodnoceno celé spínací zařízení. |
| 10.4 Vzdušných vzdáleností a povrchových cest | | Požadavky normy na výrobek jsou splněny. |
| 10.5 Ochrana před úrazem elektrickým proudem | | Nevztahuje se, protože musí být vyhodnoceno celé spínací zařízení. |
| 10.6 Instalace přístrojů | | Nevztahuje se, protože musí být vyhodnoceno celé spínací zařízení. |
| 10.7 Vnitřní proudové okruhy a spojení | | Zodpovídá výrobce rozvaděčů. |
| 10.8 Připojení pro vodiče přivedené zvenku | | Zodpovídá výrobce rozvaděčů. |
| 10.9 Izolační vlastnosti | | |
| 10.9.2 Provozní elektrická pevnost | | Zodpovídá výrobce rozvaděčů. |
| 10.9.3 Odolnost proti rázovému napětí | | Zodpovídá výrobce rozvaděčů. |
| 10.9.4 Zkouška plášťů z izolačního materiálu | | Zodpovídá výrobce rozvaděčů. |
| 10.10 Zahřívání | | Za výpočet zahřívání zodpovídá výrobce rozvaděčů. Firma Eaton dodává údaje k ztrátovému výkonu přístrojů. |
| 10.11 Odolnost proti zkratu | | Zodpovídá výrobce rozvaděčů. Je nutno dodržet hodnoty spínacích zařízení. |
| 10.12 EMC | | Zodpovídá výrobce rozvaděčů. Je nutno dodržet hodnoty spínacích zařízení. |
| 10.13 Mechanické funkce | | Požadavky pro přístroj jsou splněny, jestliže jsou dodrženy údaje v návodu k montáži (IL). |

## Technická data podle ETIM 7.0

| | | |
|---|---|---|
| Low-voltage industrial components (EG000017) / Power contactor, AC switching (EC000066) | | |
| Elektrotechnika, automatizacní technika a technika rízení procesu / Nízkonapetová spínací technika / Stykac (nízkonapetový) / Výkonový stykac (ecl@ss10.0.1-27-37-10-03 [AAB718015]) | | |
| Rated control supply voltage Us at AC 50HZ | V | 42 - 48 |
| Rated control supply voltage Us at AC 60HZ | V | 42 - 48 |
| Rated control supply voltage Us at DC | V | 0 - 0 |
| Voltage type for actuating | | AC |
| Rated operation current Ie at AC-1, 400 V | A | 20 |
| Rated operation current Ie at AC-3, 400 V | A | 7 |
| Rated operation power at AC-3, 400 V | kW | 3 |
| Rated operation current Ie at AC-4, 400 V | A | 5 |
| Rated operation power at AC-4, 400 V | kW | 2.2 |
| Rated operation power NEMA | kW | 7.4 |
| Modular version | | No |
| Number of auxiliary contacts as normally open contact | | 0 |
| Number of auxiliary contacts as normally closed contact | | 1 |
| Type of electrical connection of main circuit | | Screw connection |
| Number of normally closed contacts as main contact | | 0 |
| Number of main contacts as normally open contact | | 3 |

## aprobace,

| | | |
|---|---|---|
| Product Standards | | IEC/EN 60947-4-1; UL 60947-4-1; CSA - C22.2 No. 60947-4-1-14; CE marking |
| UL File No. | | E29096 |
| UL Category Control No. | | NLDX |
| CSA File No. | | 012528 |
| CSA Class No. | | 2411-03, 3211-04 |
| North America Certification | | UL listed, CSA certified |
| Specially designed for North America | | No |

## Charakteristiky

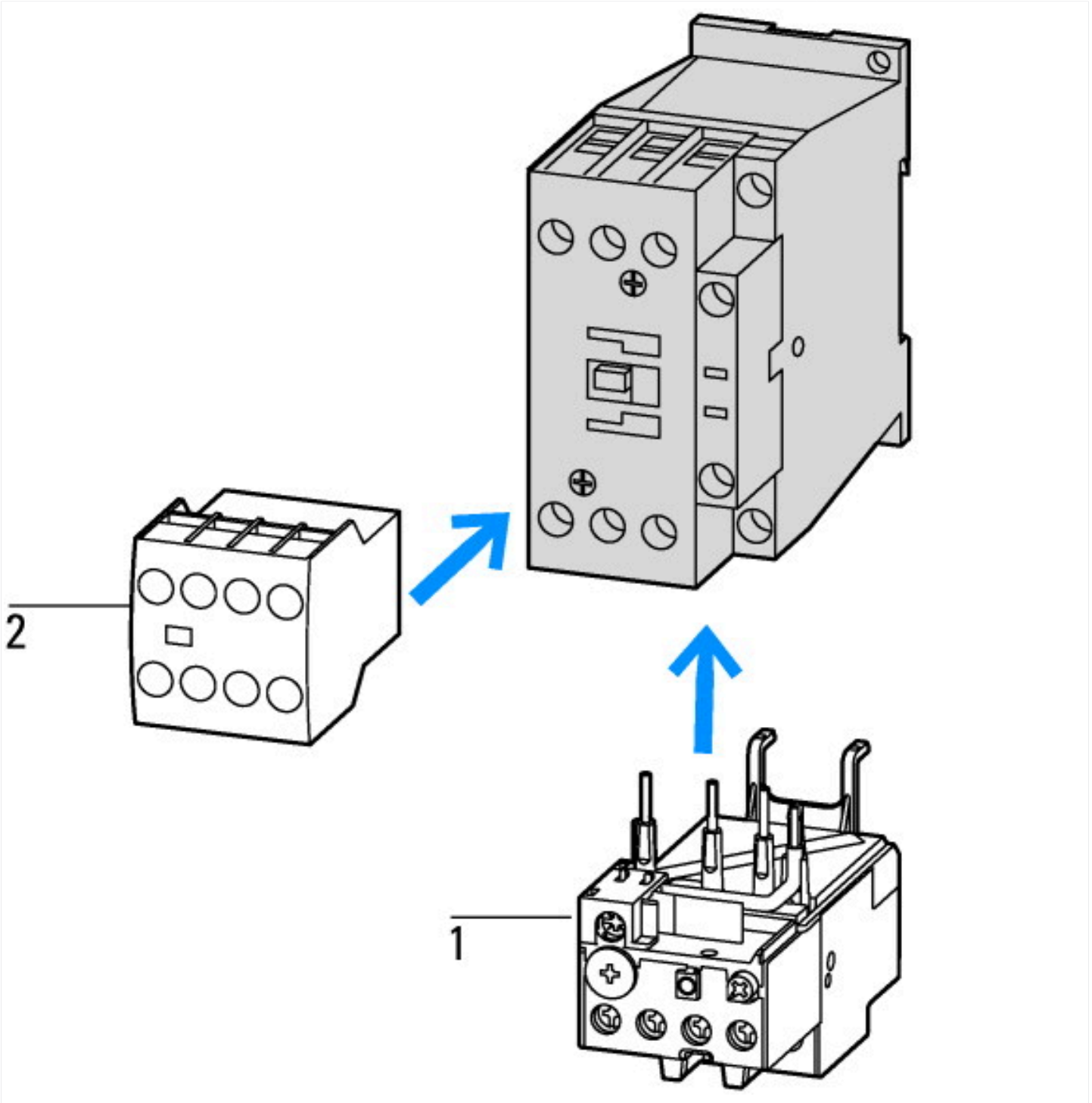


1: Nadproudová relé
2: Bloky pomocných kontaktů

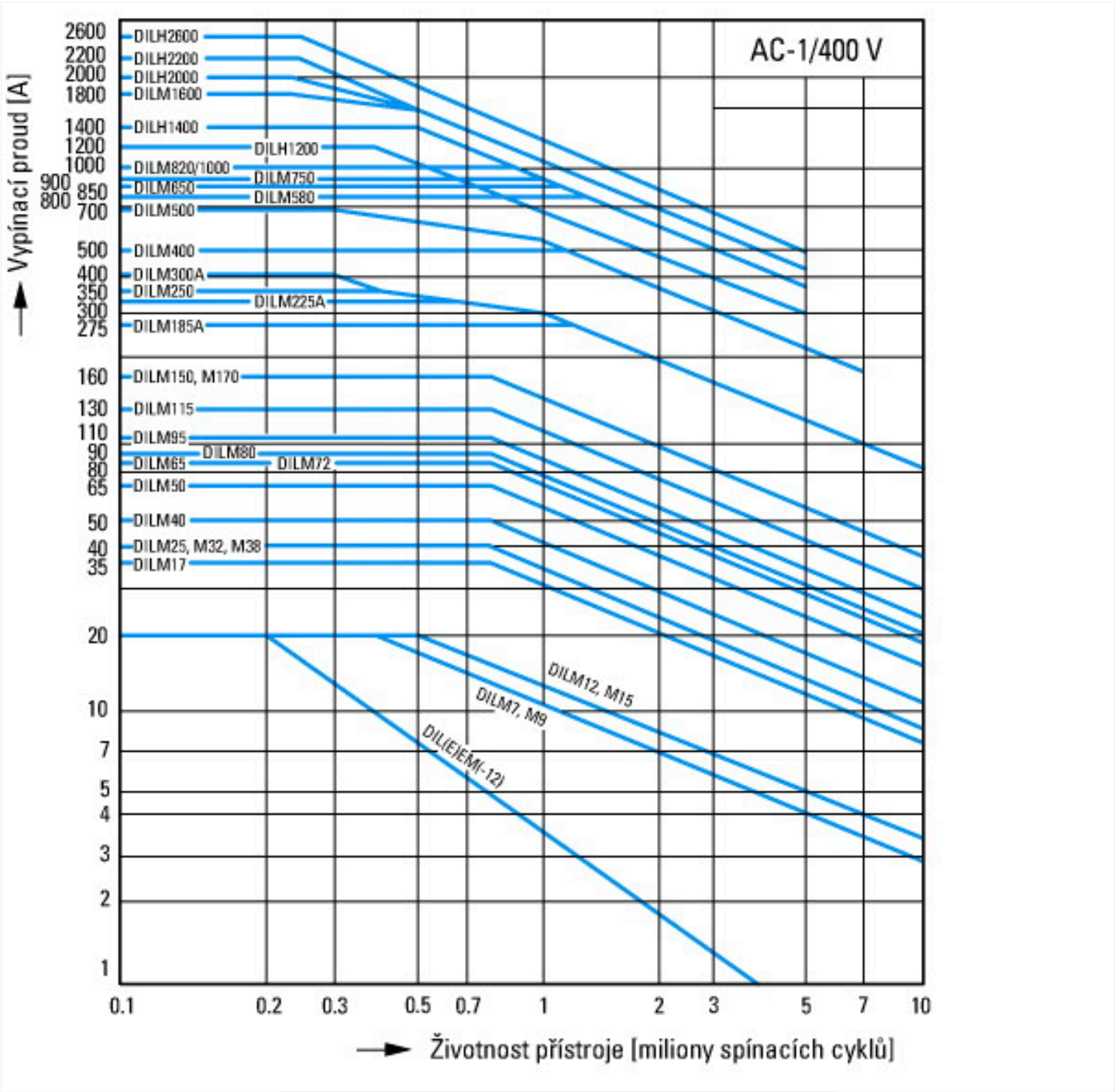


Spínací podmínky pro nemotorové 3pólové, 4pólové spotřebiče
Provozní označení
Neinduktivní nebo mírně induktivní zátěže
Krátké elektrické označení
Zapnutí: 1 x jmenovitý proud
Vypnutí:1 x jmenovitý proud
Kategorie užití
100 % AC-1
Typické případy použití
Elektrické teplo

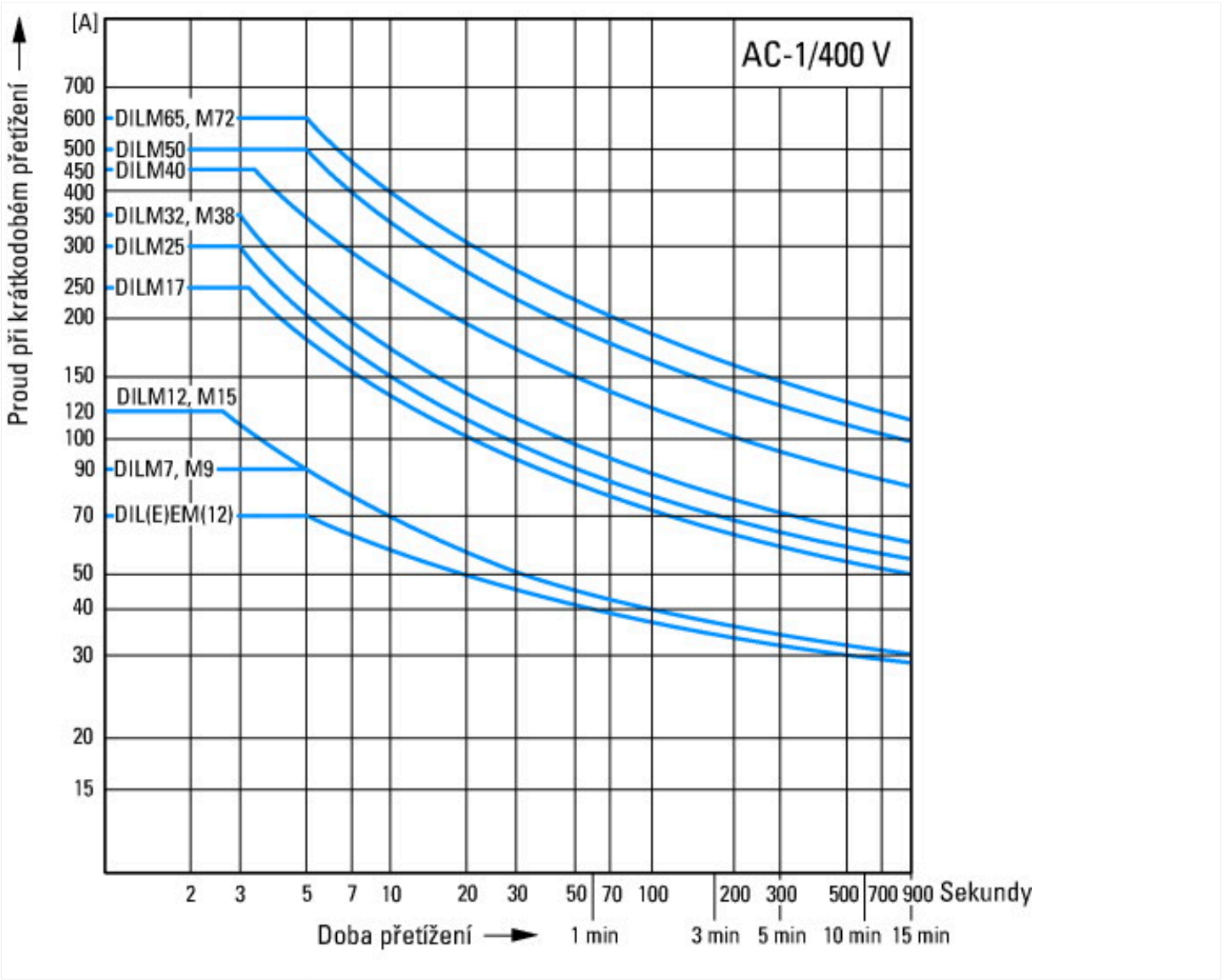


## Rozměry

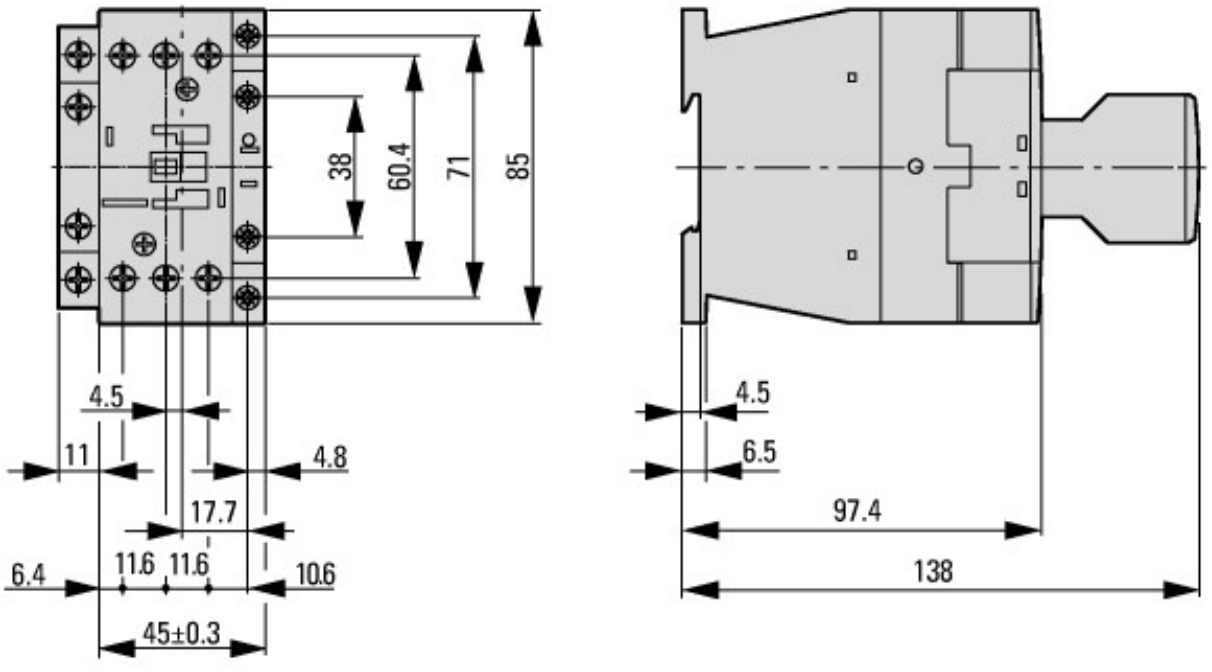


Stykač s blokem pomocných kontaktů

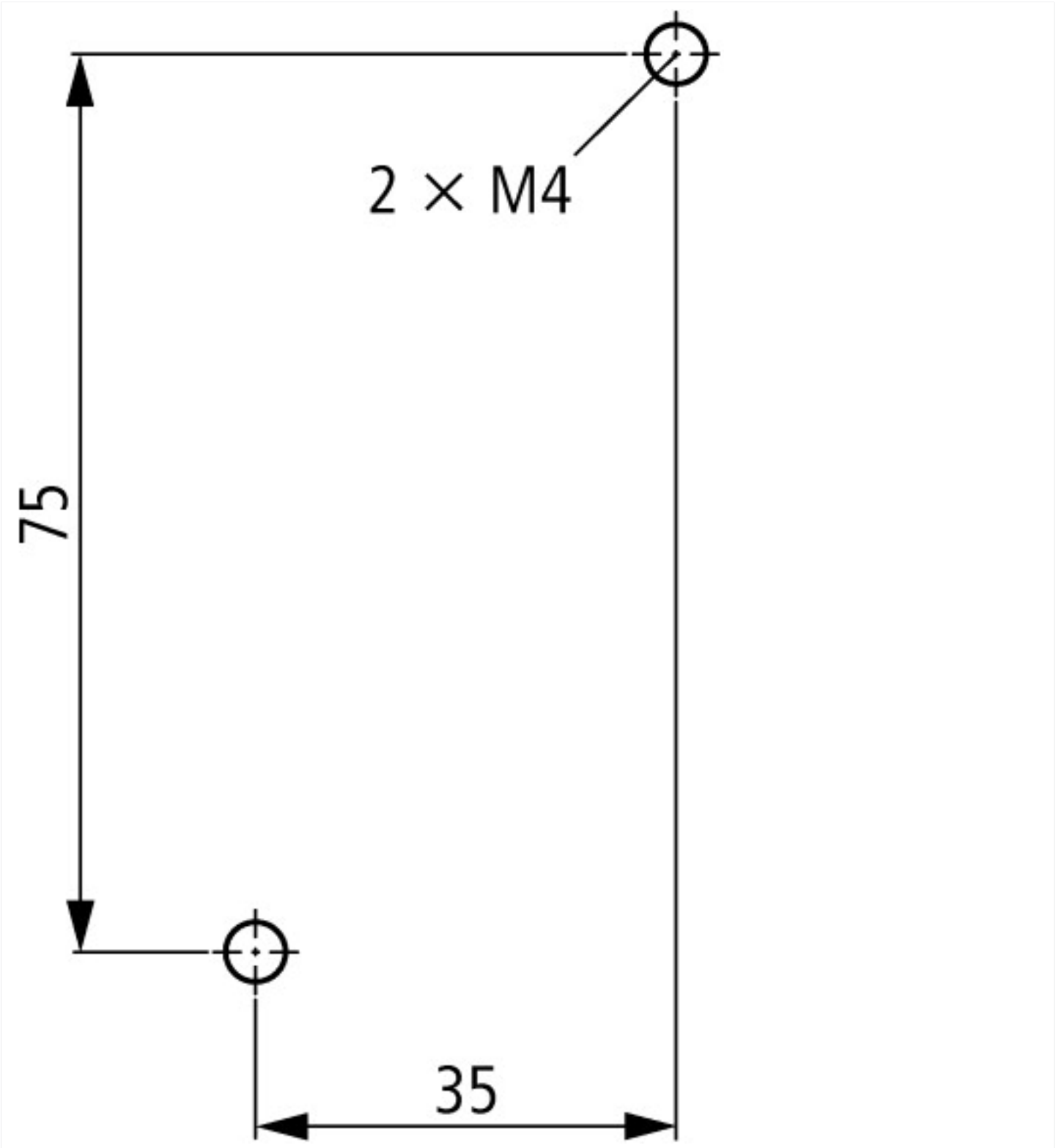


boční vzdálenost k uzemněným dílům: 6 mm

## Další informace o produktech (propojení)

| **IL03407014Z (AWA2100-2127) Výkonový stykač** | |
|---|---|
| IL03407014Z (AWA2100-2127) Výkonový stykač | https://es-assets.eaton.com/DOCUMENTATION/AWA_INSTRUCTIONS/IL03407014Z2020_05.pdf |
| startéry motoru a „hodnocení pro speciální účely" pro trh Severní Ameriky | http://www.eaton.eu/ecm/groups/public/@pub/@europe/@electrical/documents/content/pct_3258146_de.pdf |
| Spínací zařízení v zařízeních pro kompenzaci jalového proudu | http://www.moeller.net/binary/ver_techpapers/ver934de.pdf |
| X-Start – hospodárná montáž a bezpečné propojení moderních spínacích zařízení | http://www.moeller.net/binary/ver_techpapers/ver938de.pdf |
| Zrcadlové kontakty pro vysoce spolehlivé informace k bezpečnostním řídicím funkcím | http://www.moeller.net/binary/ver_techpapers/ver944de.pdf |
| Vliv kapacity kabelu dlouhých řídicích vedení na ovládání stykačů | http://www.moeller.net/binary/ver_techpapers/ver949de.pdf |
| Spínací zařízení pro osvětlovací zařízení | http://www.moeller.net/binary/ver_techpapers/ver955de.pdf |

| | |
|---|---|
| Projektování s mechanickými pomocnými kontakty v souladu s normami a pro funkční bezpečnost | http://www.moeller.net/binary/ver_techpapers/ver956de.pdf |
| Spolupráce výkonových stykačů s PLC | http://www.moeller.net/binary/ver_techpapers/ver957de.pdf |
| Sběrnicový adaptér pro racionální montáž spouštěče motoru – nyní také pro severní Ameriku | http://www.moeller.net/binary/ver_techpapers/ver960de.pdf |


© 09/2020 by Eaton Industries GmbH