# DATOVÝ LIST - Q18LWK1R-GN/WB

**Prosvětlená ovládací hlavice přepínačů, 2 polohy, zelená, s aretací, +žárovka 24V**

| | |
|---|---|
| **Typ** | **Q18LWK1R-GN/WB** |
| **Catalog No.** | **039247** |
| **Alternate Catalog No.** | **Q18LWK1R-GN-WB** |

## Dodavatelský program

| | | | |
|---|---|---|---|
| Sortiment | | | RMQ16 |
| Základní funkce | | | Polohové přepínače se signalizací |
| montážní průměr | ∅ | mm | 16 |
| Samostatný přístroj/kompletní přístroj | | | Samostatný přístroj |
| Konstrukční typ | | | S otočným úchytem |
| | | | s aretací |
| **Funkce:** | | | |
| | | | 45° |
| Popis | | | Včetně ochrany proti zkroucení VS<br>se žárovkou, 24 V |
| | | | 2 polohy |
| **Barva** | | | |
| Otočný úchyt | | | zelený |
| | | | |
| Stupeň krytí | | | IP 65 |
| Připojení na SmartWire-DT | | | ne |
| čelní rozměr | | | 18 x 18 mm |

## Technická data

### Všeobecně

| | | | |
|---|---|---|---|
| Normy a ustanovení | | | ČSN EN 60947, VDE 0660 |
| Životnost, mechanická | Spínací cykly | x $10^6$ | > 3 |
| Frekvence používání | Spínací cykly/h | | ≦ 1800 |
| Rozběhový moment | | Nm | ≦ 0.2 |
| Stupeň krytí, ČSN EN 60529 | | | IP 65 |
| Klimatická odolnost | | | Vlhké teplo, konstantní podle normy ČSN EN 60068-2-78<br>Vlhké teplo, konstantní podle normy ČSN EN EN 60068-2-30 |
| Okolní teplota | | | |
| Otevřený | | °C | -25 - +60 |
| v krytu | | °C | - 25 - 40 |
| Poloha při montáži | | | libovolná |
| Odolnost proti nárazu | | g | > 40<br>podle ČSN EN 60068-2-27<br>Doba otřesu 11 ms<br>Sinusová půlvlna |
| Průřezy připojení | | $mm^2$ | 0,5 - 1,0 |
| Plochý konektor | | | 2,8 x 0,8 mm podle DIN 46244 |
| Konektor na zalisování | | | 2,8 x 0,8 mm podle DIN 46247 a IEC 60760 |

### Kontakty

| | | | |
|---|---|---|---|
| Jmenovité impulzní výdržné napětí | $U_{imp}$ | V AC | 800 |
| Jmenovité izolační napětí | $U_i$ | V | 250 |

| | | | |
|---|---|---|---|
| Přepěťová kategorie/stupeň znečištění | | | III/3 |
| Jmenovité provozní napětí | $U_e$ | V AC | 24 |
| Spolehlivost řídicího obvodu | | | |
| při 24 V DC/5 mA | $H_F$ | Četnost poruch | $< 10^{-7}$ (tedy 1 závada na $10^7$ počtů sepnutí) |
| při 5 V DC/1 mA | $H_F$ | Četnost poruch | $< 5 \times 10^{-6}$ (1 závada na $5 \times 10^6$ počtů sepnutí) |
| Použití izolované násuvné svorky ISH 2,8 | | | doporučeno > 24 V AC/DC<br>povinně > 50 V AC nebo 120 V DC, také při použití volných plochých konektorů |

## Ověření návrhu podle ČSN EN 61439

| | | | |
|---|---|---|---|
| Technické údaje pro ověření konstrukce | | | |
| Jmenovitý proud k údaji ztrátového výkonu | $I_n$ | A | 0 |
| Ztrátový výkon na jeden pól, v závislosti na proudu | $P_{vid}$ | W | 0 |
| Ztrátový výkon přístroje, v závislosti na proudu | $P_{vid}$ | W | 0 |
| Ztrátový výkon statický, nezávislý na proudu | $P_{vs}$ | W | 1 |
| Přenosová rychlost ztrátového výkonu | $P_{ve}$ | W | 0 |
| Provozní teplota okolí min. | | °C | -25 |
| Provozní teplota okolí max. | | °C | 60 |
| Ověření konstrukce ČSN EN 61439 | | | |
| 10.2 Pevnost materiálů a součástí | | | |
| 10.2.2 Odolnost proti korozi | | | Požadavky normy na výrobek jsou splněny. |
| 10.2.3.1 Tepelná odolnost pláště | | | Požadavky normy na výrobek jsou splněny. |
| 10.2.3.2 Odolnost izolačních materiálů proti normálnímu teplu | | | Požadavky normy na výrobek jsou splněny. |
| 10.2.3.3 Odolnost izolačního materiálu proti nadměrnému teplu | | | Požadavky normy na výrobek jsou splněny. |
| 10.2.4 Odolnost proti UV záření | | | na vyžádání |
| 10.2.5 Zvedání | | | Nevztahuje se, protože musí být vyhodnoceno celé spínací zařízení. |
| 10.2.6 Nárazová zkouška | | | Nevztahuje se, protože musí být vyhodnoceno celé spínací zařízení. |
| 10.2.7 Nápisy | | | Požadavky normy na výrobek jsou splněny. |
| 10.3 Stupeň krytí plášťů | | | Nevztahuje se, protože musí být vyhodnoceno celé spínací zařízení. |
| 10.4 Vzdušných vzdáleností a povrchových cest | | | Požadavky normy na výrobek jsou splněny. |
| 10.5 Ochrana před úrazem elektrickým proudem | | | Nevztahuje se, protože musí být vyhodnoceno celé spínací zařízení. |
| 10.6 Instalace přístrojů | | | Nevztahuje se, protože musí být vyhodnoceno celé spínací zařízení. |
| 10.7 Vnitřní proudové okruhy a spojení | | | Zodpovídá výrobce rozvaděčů. |
| 10.8 Připojení pro vodiče přivedené zvenku | | | Zodpovídá výrobce rozvaděčů. |
| 10.9 Izolační vlastnosti | | | |
| 10.9.2 Provozní elektrická pevnost | | | Zodpovídá výrobce rozvaděčů. |
| 10.9.3 Odolnost proti rázovému napětí | | | Zodpovídá výrobce rozvaděčů. |
| 10.9.4 Zkouška plášťů z izolačního materiálu | | | Zodpovídá výrobce rozvaděčů. |
| 10.10 Zahřívání | | | Za výpočet zahřívání zodpovídá výrobce rozvaděčů. Firma Eaton dodává údaje k ztrátovému výkonu přístrojů. |
| 10.11 Odolnost proti zkratu | | | Zodpovídá výrobce rozvaděčů. Je nutno dodržet hodnoty spínacích zařízení. |
| 10.12 EMC | | | Zodpovídá výrobce rozvaděčů. Je nutno dodržet hodnoty spínacích zařízení. |
| 10.13 Mechanické funkce | | | Požadavky pro přístroj jsou splněny, jestliže jsou dodrženy údaje v návodu k montáži (IL). |

## Technická data podle ETIM 7.0

| | | | |
|---|---|---|---|
| Low-voltage industrial components (EG000017) / Front element for selector switch (EC000222) | | | |
| Elektrotechnika, automatizacní technika a technika rízení procesu / Nízkonapetová spínací technika / Ovládací a návestní zarízení / Celní prvek pro volicí spínac (ecl@ss10.0.1-27-37-12-13 [AKF031014]) | | | |
| Number of switch positions | | | 2 |
| Type of control element | | | Toggle |
| Suitable for illumination | | | Yes |
| Colour control element | | | Black |
| Colour indicator light cap | | | Green |
| Construction type lens | | | Square |
| Hole diameter | | mm | 16 |

| | | | |
|---|---|---|---|
| Width opening | | mm | 0 |
| Height opening | | mm | 0 |
| Switching function latching | | | Yes |
| Spring-return | | | No |
| With front ring | | | Yes |
| Material front ring | | | Plastic |
| Colour front ring | | | Black |
| Degree of protection (IP), front side | | | IP65 |
| Degree of protection (NEMA) | | | 1 |

## aprobace,

| | | | |
|---|---|---|---|
| Product Standards | | | IEC/EN 60947-5; UL 508; CSA-C22.2 No. 14-05; CE marking |
| UL File No. | | | E29184 |
| UL Category Control No. | | | NKCR |
| CSA File No. | | | 46552 |
| CSA Class No. | | | 3211-03 |
| North America Certification | | | UL listed, CSA certified |
| Degree of Protection | | | UL/CSA Type 1 |

## Rozměry

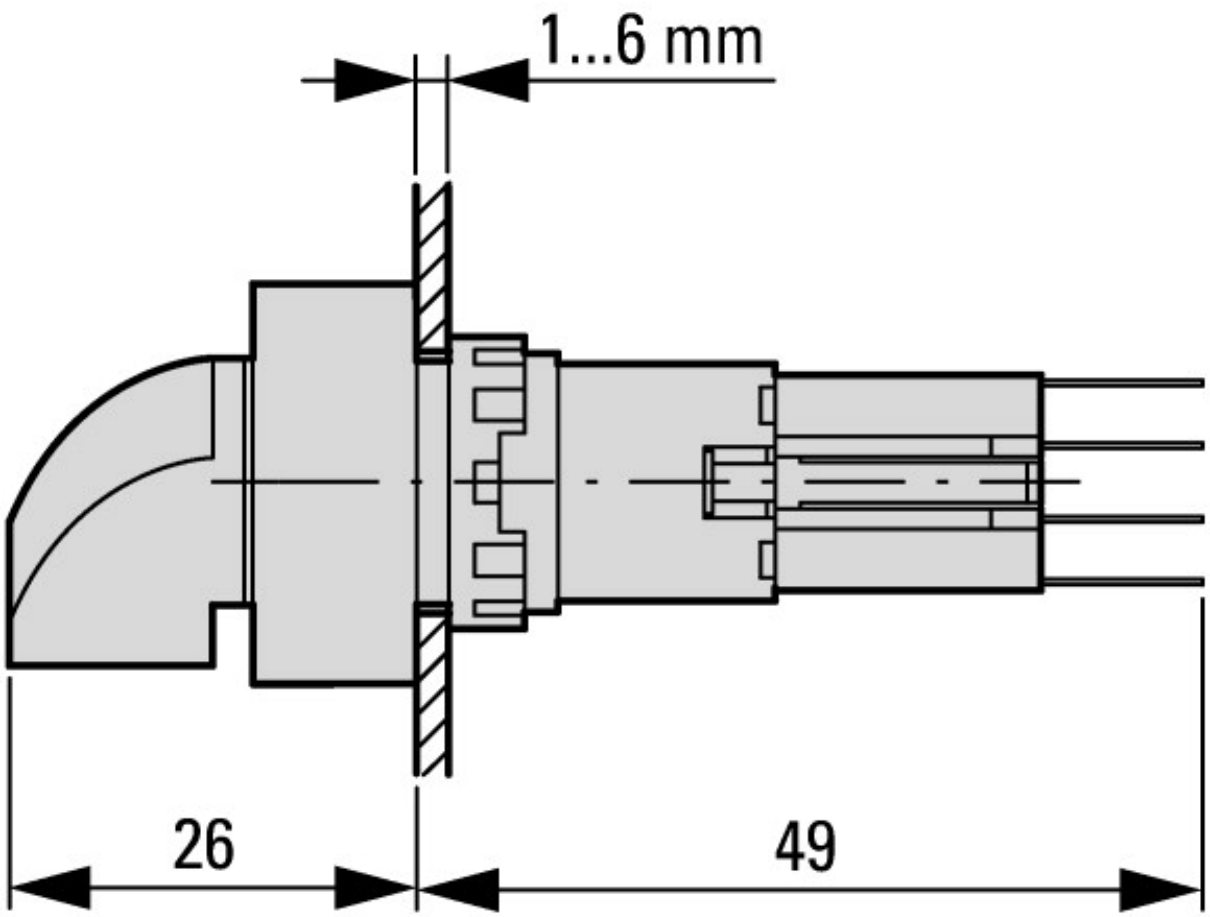


Ovládací a signalizační prvky
Čtvercový design

## Další informace o produktech (propojení)

| | |
|---|---|
| **IL04716016Z (AWA1160-1429) Montáž prvků** | |
| IL04716016Z (AWA1160-1429) Montáž prvků | https://es-assets.eaton.com/DOCUMENTATION/AWA_INSTRUCTIONS/IL04716016Z2018_05.pdf |


© 09/2020 by Eaton Industries GmbH