Sada k zavěšení 7FI-1

Kód produktu: **ML-741.329.50.0-1**
Typ produktu: **9031284-M4B**

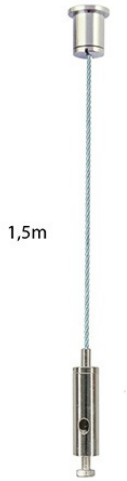

McLED Asist
+420 220 184 886, +420 220 184 827, +420 220 184 894, +420 220 184 881
support@mcled.cz

Popis: **Sada k zavěšení např. svítidel - obsahuje 1x ocelové lanko délky 1,5m, 1x hranatou stropní příchytku a 1x nastavitelný úchyt závěsného lanka M4 se šrouby, poniklovaná mosaz.**

Parametry:
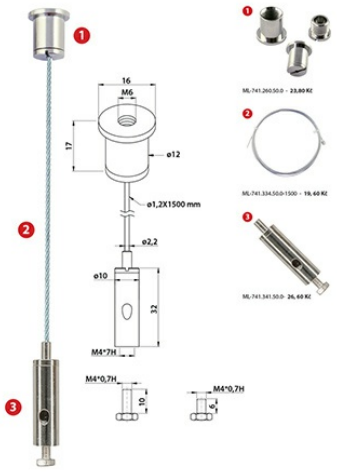
Typ příslušenství: Závěsné lanko
Barva: Nerez
Materiál: Ocel
Délka [mm]: 1500
Šířka [mm]: 16
Výška [mm]: 16
Průměr [mm]: 1,2